RAZZMATAZZ

ENG
RAZZMATAZZ / SALA 3

LIGHTING EQUIPMENT LIST *V.5.3*

STAGE FIXTURES

06 x	Cameo Auro Spot Z300	(mode 20ch)
06 x	Elation Rayzor Q12 Zoom	(mode ext, 28ch)
04 x	Cameo Root Par6 / front	(11ch mode)
06 x	Elan Par Led	(12 ch mode)
02 x	Blinder 4 lite	

CONTROL AND POWER

01 x Avolites Quartz
01 x 32A, 3ph Power Connection with red CEEFORM, located at USR
01 x Free DMX line
02 x CAT6 (Stage - FOH)

MISCELLANEOUS

01 x Black backdrop 4,8m x 2,6m
The Artist's backdrop can be mounted on this pipe as well, if needed.
(Safety and fire certificates will be required)

FX

Pyro: All SPARKULAR machines are **PROHIBITED** due to the venue´s height.
Confetti: Streamers and metallic PVC confetti are **PROHIBITED.**

The concerts will be held with the in-house lighting equipment detailed in the rider. The entry of external equipment will not be allowed without prior approval from the production manager. In any case, no equipment may be hung from the rig or moved from the existing setup. **Any additional lighting must be mounted on the floor.**

The venue rental does **NOT include a lighting technician**. If one is required, it must be requested through production and will incur an additional cost.

Due to its complexity, the use of the venue's MDG haze machine is not permitted unless the venue's lighting technician is contracted. **The use of any other hazers or foggers than MDG is not permitted.**

ESP
RAZZMATAZZ / SALA 3

LISTADO DE EQUIPO DE ILUMINACIÓN *V.5.3*

STAGE FIXTURES

06 x	Cameo Auro Spot Z300	(mode 20ch)
06 x	Elation Rayzor Q12 Zoom	(mode ext, 28ch)
04 x	Cameo Root Par6 / front	(11ch mode)
06 x	Elan Par Led	(12 ch mode)
02 x	Blinder 4 lite	

CONTROL Y POWER

01 x Avolites Quartz
01 x 32A Cetact trifásico
01 x Linea DMX libre
02 x CAT6 (Stage - FOH)

MISCELANEA

01 x Telón de fondo negro 4,8m x 2,6m
El Backdrop del Artista se puede montar también en esta barra, si fuese necesario.
(Se requerirán certificados de seguridad e ignifugado).

FX

Pyro: Todas las máquinas **SPARKULAR** están PROHIBIDAS
Confetti: Se **PROHIBEN** las serpentinas y el confetti metálico.

Los conciertos se realizan con el equipo de iluminación in house detallado en el rider. No se aceptará la entrada de equipos externos sin la aprobación previa del responsable de producción. En todo caso, no se podrá colgar ningún equipo en la parrilla ni mover los equipos de sala. **Cualquier iluminación extra deberá montarse en suelo.**

El alquiler de sala **NO incluye técnico de iluminación**. Si se requiere uno deberá solicitarse a través de producción y supondrá un coste adicional.

Debido a su complejidad, el uso de la máquina de humo MDG de la sala no está permitido a menos que se contrate al técnico de iluminación de la sala. **No está permitido el uso de ningún otro tipo de hazer o fogger a menos que sea de la marca MDG.**

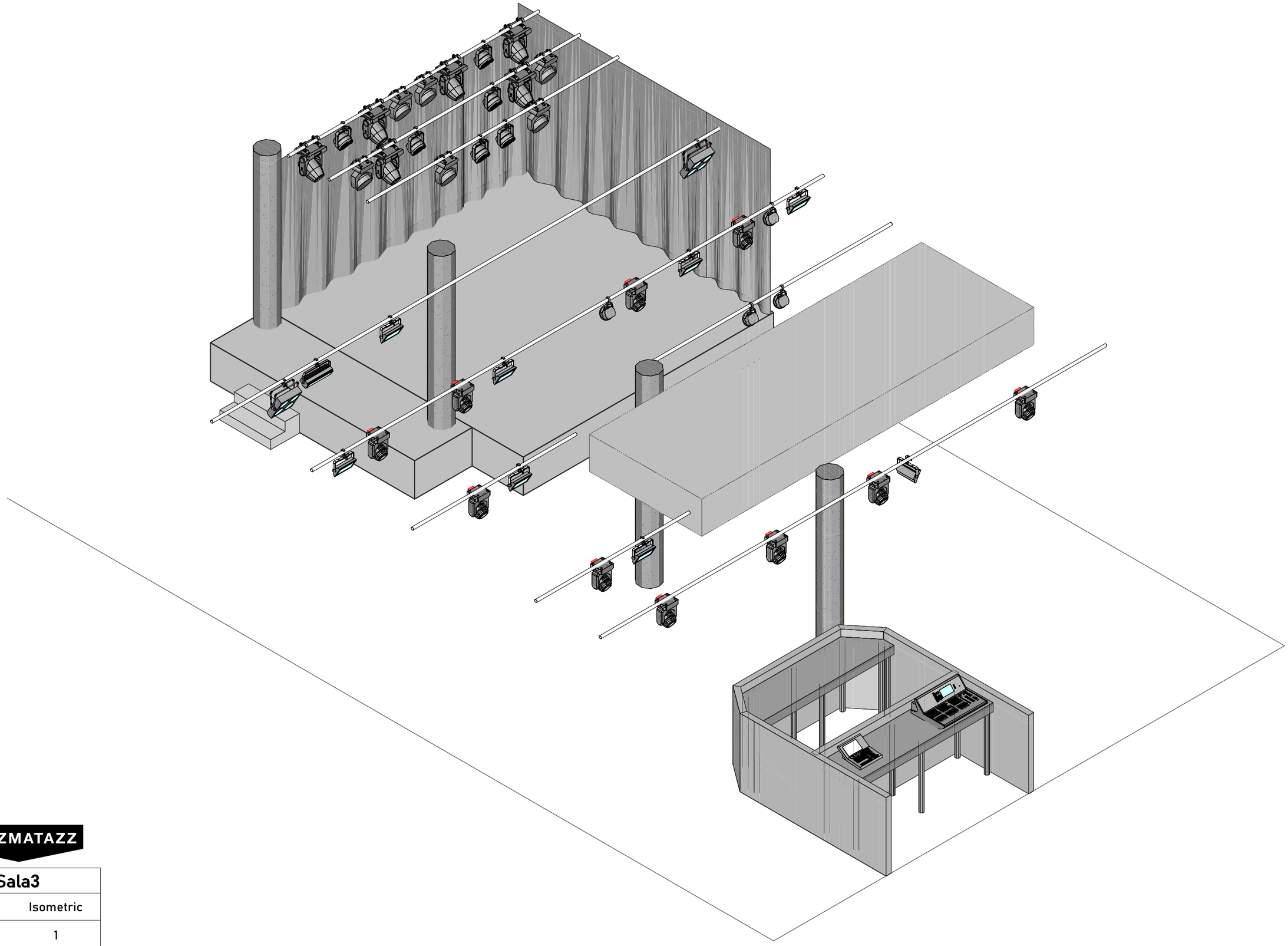

RAZZMATAZZ

Sala3	
Title:	Isometric
Drawing:	1
Version:	5.3

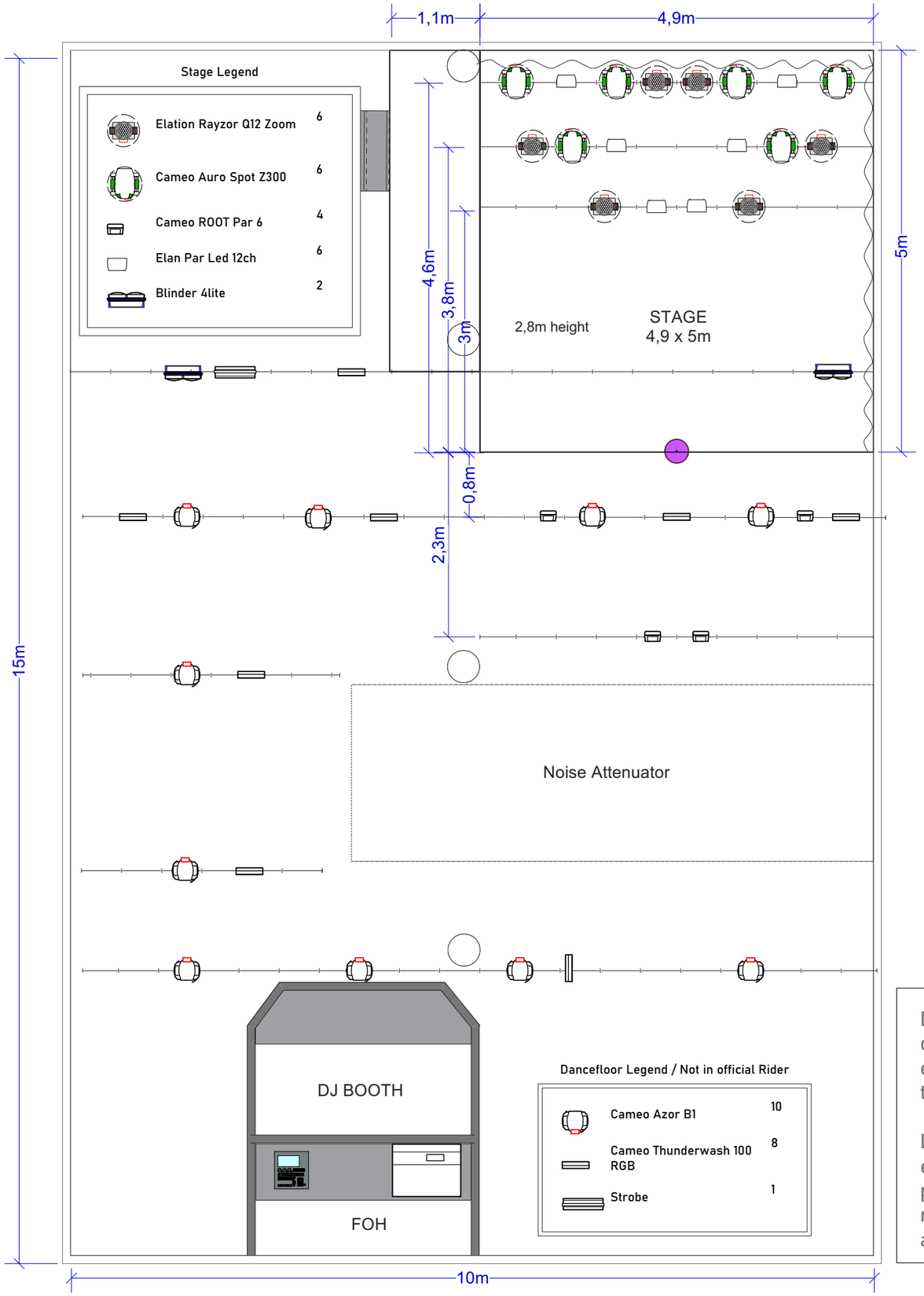

Dancefloor Fixtures are NOT included in the official lighting rider. The rig may not be exactly as shown in the plot, as it depends on the club's ongoing activities.

Los Fixtures de Pista NO están incluidos en el rider oficial de iluminación. El montaje puede variar con respecto a lo que se muestra en el plano, ya que depende de las actividades del club.

RAZZMATAZZ

Sala3	
Title:	Plan Plot
Drawing:	2
Version:	5.3

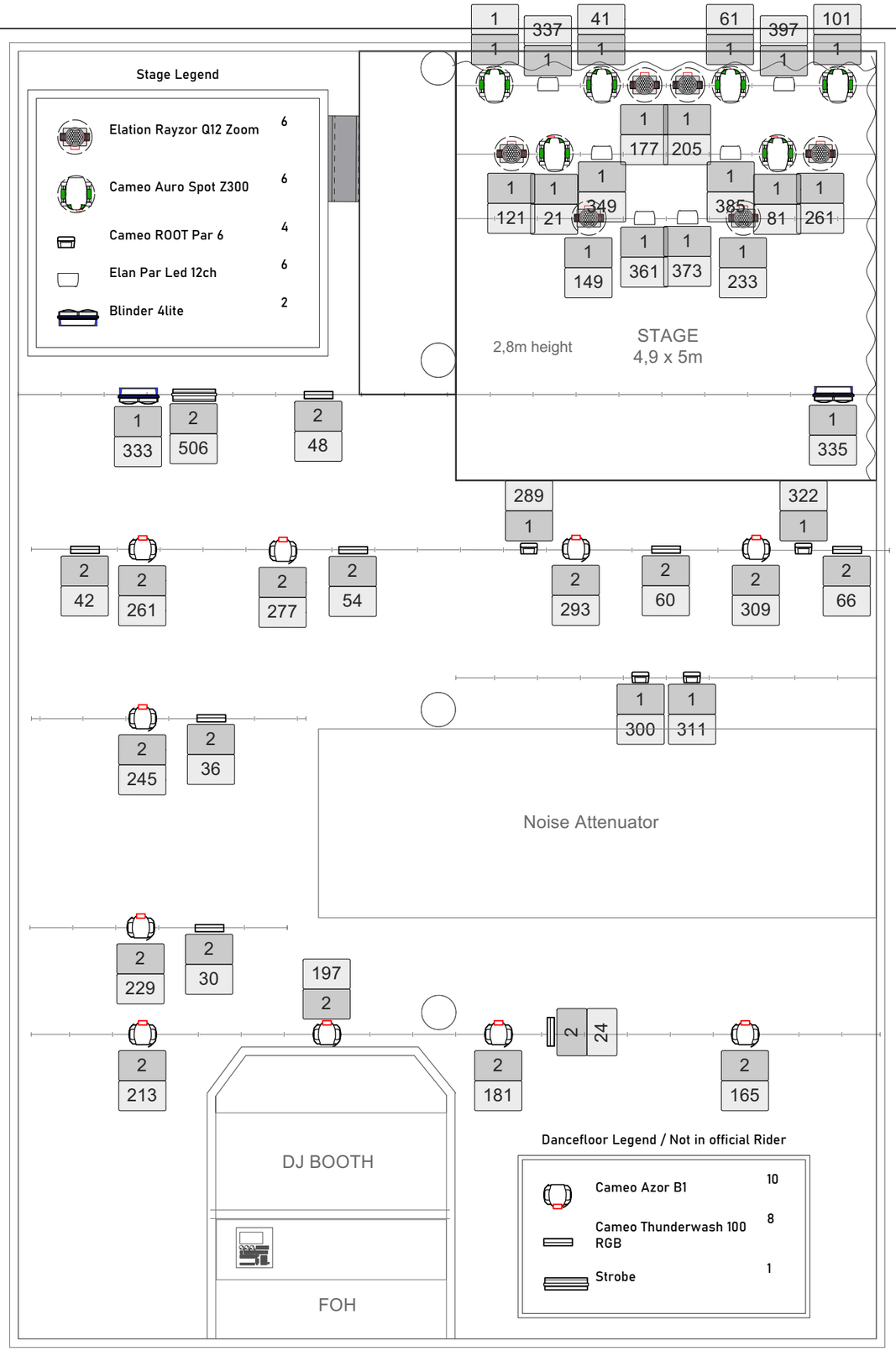

RAZZMATAZZ

Sala3	
Title:	Patch Plot
Drawing:	3
Version:	5.3

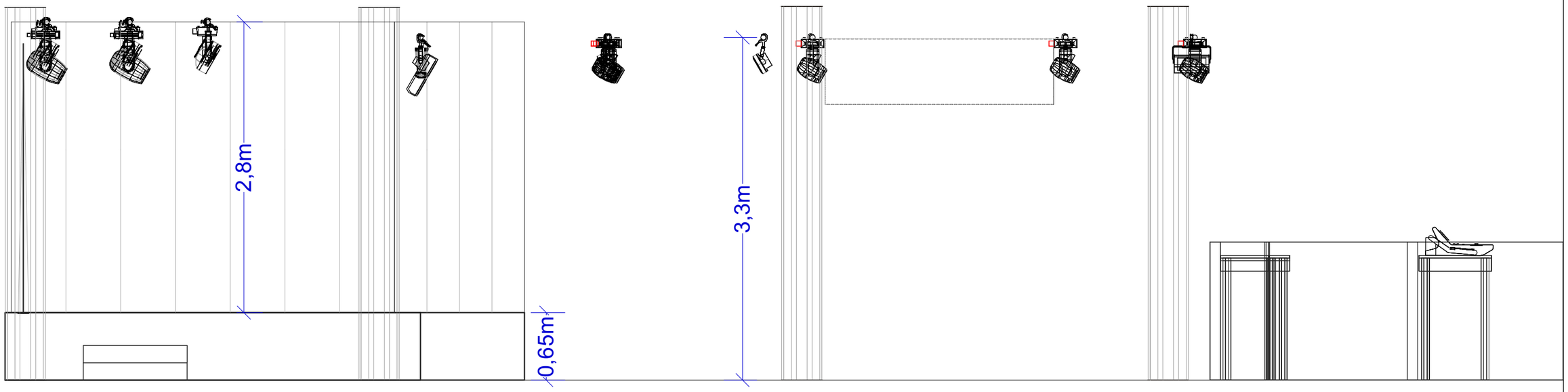

RAZZMATAZZ

Sala3	
Title:	Lateral Plot
Drawing:	4
Version:	5.3

RAZZMATAZZ

AVOLITES QUARTZ software version: 17.1

PATCH SALA 3

7 May 2025

LINE 1_STAGE

Cameo, Auro Spot Z300	x 06	mode 20ch	1,21,41,61,81,101
Elation Rayzor Q12 Zoom	x 06	mode ext, 28ch	121,149, 177, 205, 233, 261
Cameo, Root Par 6 / FRONT	x 04	11 ch	289,300, 311, 322
Elan, ParLed (personality BeamZ BAC508)	x 06	mode 12ch	337,349, 361, 373, 385, 397
Blinder 4 lite	x 02	2ch	333,334, 335, 336

LINE 2_DANCEFLOOR

Cameo Azor B1	x 10	mode 16	165,181, 197, 213, 229, 245, 261, 277, 293, 309
Cameo,Thunderwash 100 RGB	x 08	6ch 2mode	24,30, 36, 42, 48, 54, 60, 66
Strobe Classic	x01	2ch, strobe+dimm	506-507

LINE 3_EXTRA FLOOR LINE